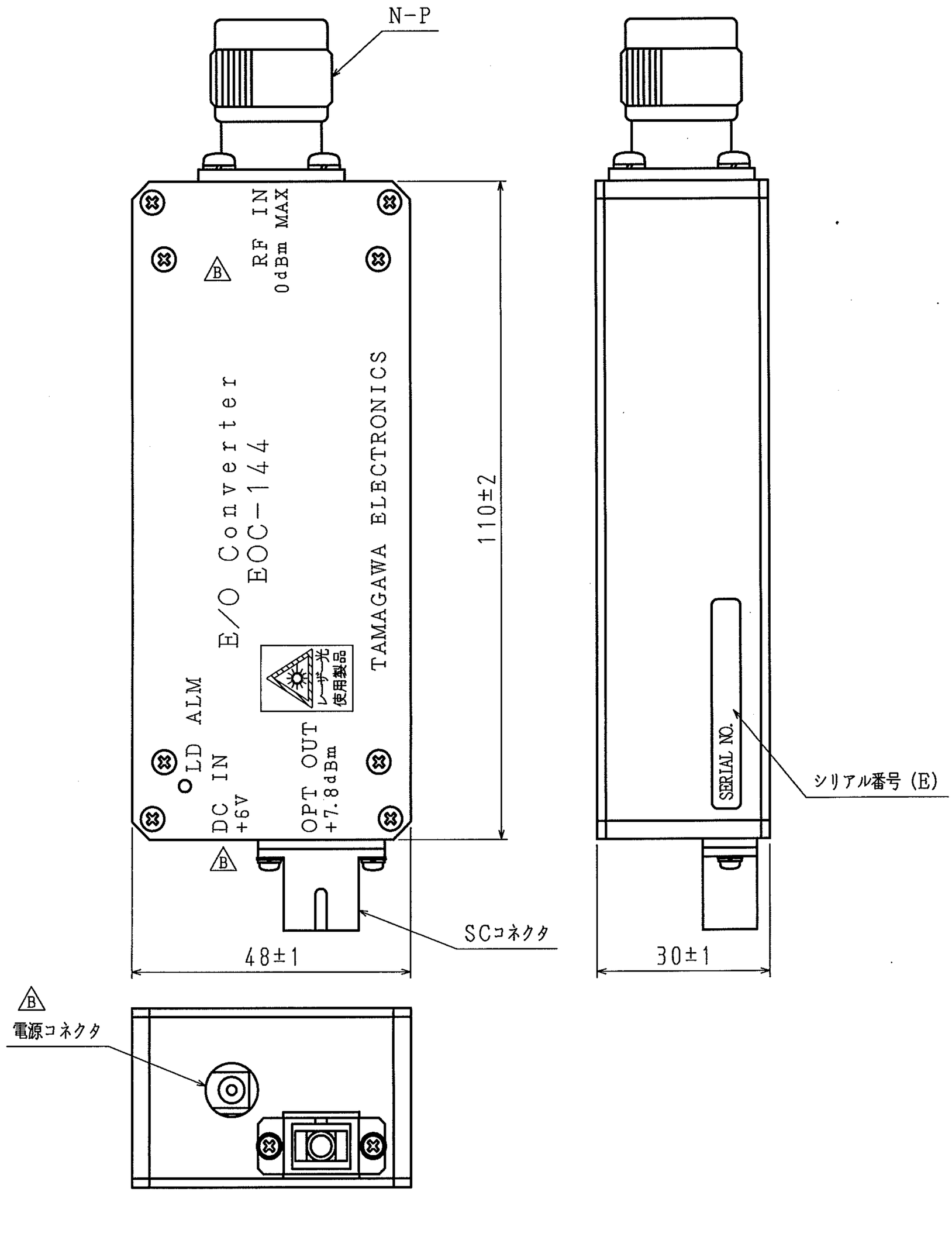
N-P
RF IN
0dBm MAX
E/O Converter
EOC-144
TAMAGAWA ELECTRONICS
110±2
LD ALM
DC IN
+6V
OPT OUT
+7.8dBm
レーザー光
使用製品
SERIAL NO.
シリアル番号 (E)
SCコネクタ
48±1
30±1
B
電源コネクタ

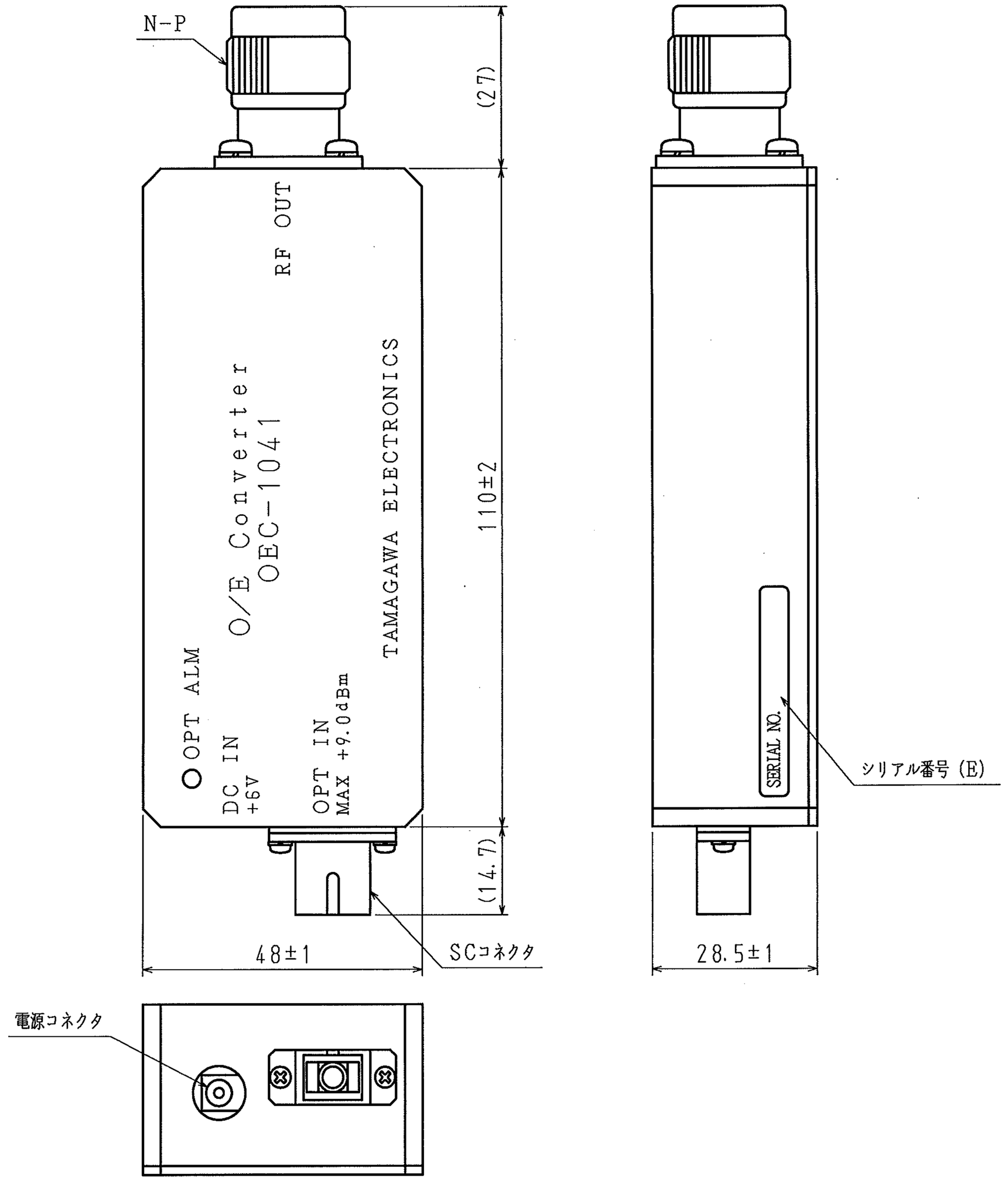
N-P
(27)
RF OUT
O/E Converter
OEC-1041
TAMAGAWA ELECTRONICS
OPT ALM
DC IN
+6V
OPT IN
MAX +9.0dBm
110±2
(14.7)
48±1
SCコネクタ
SERIAL NO.
シリアル番号 (E)
28.5±1
電源コネクタ